NOTOMI

Noto Charge WC–9

INSTRUKCJA OBSŁUGI
USER MANUAL

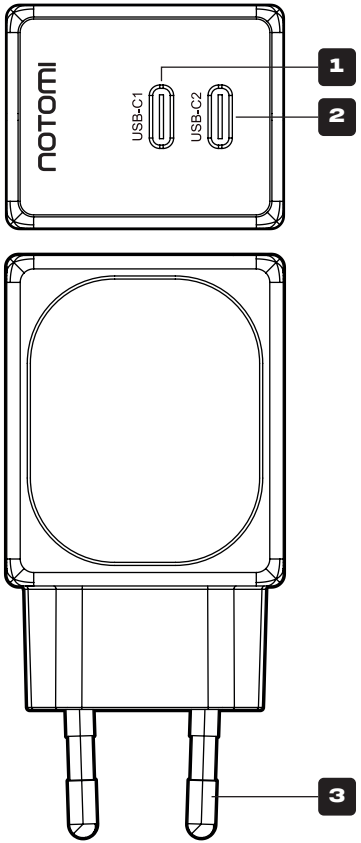

PL

Noto Charge WC–9

ŁADOWARKA SIECIOWA

Informacje o produkcie:

- Wymiar: 86 x 33 x 41 mm
- Waga: 82 g
- Materiał: PC (poliwęglan)
- Kolor: czarny
- Technologia GaN

Specyfikacja:

- Dane wejścia: 100-240 V~ 50/60 Hz 1.5 A Max
- Dane wyjścia USB-C1/C2: 5 V/3 A, 9 V/3 A, 12 V/3 A, 15 V/3 A, 20 V/2.25 A
- PPS: 3.3 V-11 V/4.05 A
- Dane wyjścia USB-C1+USB-C2: 30 W+18 W
- Moc: 48 W Max
- Pobór mocy w stanie bez obciążenia: < 300mW

Opis urządzenia:

1. Wyjście USB-C2: 5 V/3 A, 9 V/3 A, 12 V/3 A, 15 V/3 A, 20 V/2.25 A
2. Wyjście USB-C1: 5 V/3 A, 9 V/3 A, 12 V/3 A, 15 V/3 A, 20 V/2.25 A
3. Podłączenie do prądu przemiennego.

Instrukcja obsługi:

I. Ładowarka przystosowana jest do napięcia sieci AC 100-240 V.
II. Podłącz ładowarkę do łatwo dostępnego gniazda elektrycznego.
III. Podłącz urządzenie zewnętrzne za pomocą odpowiedniego przewodu. Podłącz wtyczkę przewodu USB do gniazda ładowarki a następnie drugi koniec przewodu do urządzenia zewnętrznego.
IV. Ładowarka automatycznie zacznie ładować urządzenie.
V. Po naładowaniu urządzenia, odłącz ładowarkę z gniazda elektrycznego.

Zabezpieczenie przed zwarciem/przepięciem: W przypadku zwarcia, urządzenie przestanie ładować. W przypadku wystąpienia przepięcia, system zabezpieczający zostanie uruchomiony.

UWAGA!

1. Produkt nadaje się do stosowania w stałym prądzie przemiennym AC 100–240 V. Nie zaleca się stosowania wyższego lub niższego napięcia.

2. Urządzenie należy trzymać z dala od dzieci!
3. Nie wystawiać na działanie wody, deszczu ani wysokiej wilgotności.
4. Nie wkładać urządzenia do gniazda elektrycznego, jeżeli jest uszkodzone.
5. Produkt należy stosować wyłącznie w pomieszczeniach i suchym otoczeniu.
6. Nie demontować, nie modyfikować ani nie naprawiać urządzenia we własnym zakresie.
7. Nie używać w pobliżu źródeł ciepła ani ognia.
8. Unikać upadków i silnych uderzeń, które mogą spowodować uszkodzenie urządzenia.
9. Urządzenie nie jest zabawką – trzymać poza zasięgiem dzieci.
10. Temperatura pracy urządzenia: -10° ~ +35°.
11. Temperatura przechowywania urządzenia: -20° ~ +80°.
12. Nie należy używać uszkodzonej ładowarki ani przewodu.
13. Nie wyrzucać do odpadów komunalnych.

Prawidłowa utylizacja zużytego sprzętu:

Produkt oznaczony jest symbolem przekreślonego kosza na śmieci. Zgodnie z Dyrektywą WEEE (2012/19/UE) oraz sprzęt elektryczny i baterie nie mogą być traktowane jako odpad komunalny. Należy je przekazać do odpowiedniego punktu zbiórki odpadów elektrycznych i elektronicznych w celu właściwego przetworzenia i recyklingu.

Notomi Polska Sp. z o.o. niniejszym deklaruje, że produkt spełnia zasadnicze wymagania oraz stosowne przepisy właściwych dyrektyw UE dotyczących bezpieczeństwa i zgodności.

Producent:

Notomi Polska Sp. z o.o.
ul. Czerniakowska 87A
00-718 Warszawa, Polska
www.notomi.com
mail: biuro@notomi.com

Wyprodukowano w Chinach.
Zaprojektowano w Polsce.

EN

Noto Charge WC–9

WALL CHARGER

Product Information:

- Dimensions: 86 x 33 x 41 mm
- Weight: 82 g
- Material: PC (polycarbonate)
- Color: black
- GaN technology

Specifications:

- Input: 100-240 V~ 50/60 Hz, 1.5 A Max
- Output USB-C1/C2: 5 V/3 A, 9 V/3 A, 12 V/3 A, 15 V/3 A, 20 V/2.25 A
- PPS: 3.3 V-11 V/4.05 A
- Output USB-C1+USB-C2: 30 W+18 W
- Power: 48 W Max
- No-load power consumption: <300 mW

Device description:

1. Output USB-C2: 5 V/3 A, 9 V/3 A, 12 V/3 A, 15 V/3 A, 20 V/2.25 A
2. Output USB-C1: 5 V/3 A, 9 V/3 A, 12 V/3 A, 15 V/3 A, 20 V/2.25 A
3. Input: Connect to alternating current

Manual:

I. The charger is designed for AC 100-240 V.
II. Plug the charger into an easily accessible electrical outlet.
III. Connect the external device using the appropriate cable. Connect the USB cable to the charger port and then the other end to the external device.
IV. The charger will automatically begin charging the device.
V. Once the device is charged, unplug the charger from the electrical outlet.

Short circuit/overvoltage protection: In the event of a short circuit, the device will stop charging. In the event of an overvoltage, the protection system will be activated.

WARNING!

1. This product is suitable for use with direct current AC 100–240 V. Higher or lower voltages are not recommended.
2. Keep the device out of reach of children!
3. Do not expose it to water, rain, or high humidity.
4. Do not plug the device into an electrical outlet if it is damaged.
5. Use this product only indoors and in a dry environment.
6. Do not disassemble, modify, or repair the device yourself.
7. Do not use near heat or fire sources.
8. Avoid dropping or subjecting it to strong impacts, which may damage it.
9. This device is not a toy – keep it out of the reach of children.
10. Operating temperature: -10° ~ +35°.
11. Storage temperature: -20° ~ +80°.
12. Do not use a damaged charger or cable.
13. Do not dispose of in municipal waste.

Correct disposal of used equipment:

This product is marked with the crossed-out wheelie bin symbol. According to the WEEE Directive (2012/19/EU), electrical equipment and batteries must not be treated as municipal waste. They should be taken to an appropriate collection point for electrical and electronic waste for proper treatment and recycling.

Notomi Polska Sp. z o.o. hereby declares that this product complies with the essential requirements and applicable provisions of the relevant EU directives regarding safety and compliance.

Manufacturer:

Notomi Polska Sp. z o.o.
ul. Czerniakowska 87A
00-718 Warsaw, Poland
www.notomi.com
mail: biuro@notomi.com

Made in China.
Designed in Poland.