Manual:

1a. Insert the adjuster into ball joint of air vent mount, insert the ball into the socket at the back of magnet head, turn the adjuster to tighten.
2a. Insert the hook into the car air outlet vane and tighten to lock. When you hear “clatter” sounds, it means the mount has been fixed tightly.
3a. Connect one side of the charging cable to the USB-C input and the other to the car charger (cigarette lighter).
4a. Put the phone on the magnet head, adjust the best viewing angle.

1b. Insert the adjuster into ball joint of air vent mount, insert the ball into the socket at the back of magnet head, turn the adjuster to tighten.
2b. Insert the air vent clip into the car air conditioning blade and press the switch.
3b. Connect one side of the charging cable to the USB-C input and the other to the car charger (cigarette lighter).
4b. Put the phone on the magnet head, adjust the best viewing angle.

Compatible Device List:

The devices listed below have been tested and found to be compatible with this product:

1. For iPhone 17/16/15/14/13/12 series with or without a MagSafe case, attach it directly to the magnetic mount without using the metal ring.
2. For iPhone 17/16/15/14/13/12 series with a standard case or other phones, attach the metal ring to the center of the back of the case.
3. Note: The metal adhesive ring does not adhere well to textured, leather, or silicone phone cases.

WARNING!

1. Do not cover the inductive charging surface during operation – the charging range is up to 3 mm.
2. Please do not put wireless charger close to cards with magnetic stripes or chips (ID card, credit card etc.) to avoid demagnetization.
3. Do not expose to water, rain, or high humidity.
4. Do not disassemble, modify, or repair the device yourself.
5. Do not use near heat sources or fire.
6. Avoid drops or strong impacts, which may damage the device.
7. This device is not a toy – keep out of the reach of children.
8. It may become hot during operation, especially with devices incompatible with the charger – ensure adequate ventilation.
9. Do not charge at temperatures below 0°C or above 40°C.
10. Do not dispose of in municipal waste.

Correct disposal of used equipment:

This product is marked with the crossed-out wheelie bin symbol. According to the WEEE Directive (2012/19/EU), electrical equipment and batteries must not be treated as municipal waste. They should be taken to an appropriate collection point for electrical and electronic waste for proper treatment and recycling.

CE Notomi Polska Sp. z o.o. hereby declares that this product complies with the essential requirements and applicable provisions of the relevant EU directives regarding safety and compliance.

Producent | Manufacturer:

Notomi Polska Sp. z o.o.
ul. Czerniakowska 87A
00-718 Warszawa | Warsaw
Polska | Poland
www.notomi.com
mail: biuro@notomi.com

Wyprodukowano w Chinach. | Made in China.
Zaprojektowano w Polsce. | Designed in Poland.

NOTOMI

Noto Grip Charge CH–2

INSTRUKCJA OBSŁUGI
USER MANUAL

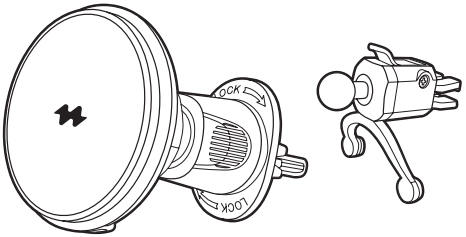

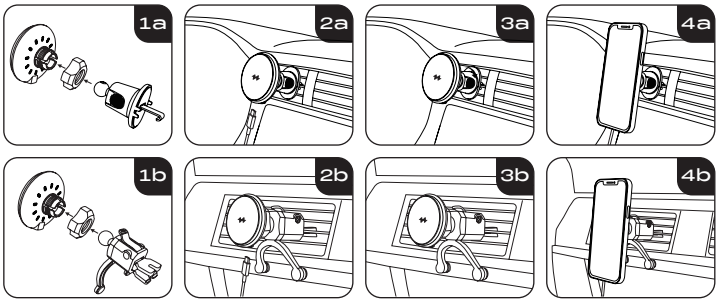

PL

Noto Grip Charge CH–2

UCHWYT SAMOCHODOWY MAGSAFE
Z ŁADOWANIEM INDUKCYJNYM

Informacje o produkcie:

- Odległość ładowania: 1-3 mm
- Funkcja ładowania indukcyjnego Qi
- Częstotliwość ładowania: 115-205 kHz (5 W; 7,5 W), 360 kHz (15 W)
- Możliwość obrotu o 360 stopni dla uzyskania optymalnego kąta widzenia.
- Konstrukcja bez uchwytu, łatwa do trzymania i wyjmowania telefonu.
- Średnica obszaru ładowania: Ø 65 mm
- Kolor: czarny

Specyfikacja:

- Dane wejścia USB-C: 5 V/3 A, 9 V/2.2 A
- Bezprzewodowe dane wyjścia: 15 W

Instrukcja obsługi:

1a. Włóż regulator do przegubu kulowego uchwytu kratki nawiewu, włóż kulę do gniazda z tyłu głowicy magnetycznej i przekręć regulator, aby dokręcić.
2a. Włóż hak do wylotu powietrza w samochodzie i dokręć, aby zablokować. Gdy usłyszysz dźwięk „kliknięcia", oznacza to, że uchwyt został dobrze zamocowany.
3a. Podłącz kabel ładujący do wejścia USB-C jedną stroną, a drugą do ładowarki samochodowej (zapalniczka).
4a. Umieść telefon na głowicy magnetycznej i ustaw najlepszy kąt widzenia.

1b. Włóż regulator do przegubu kulowego uchwytu kratki nawiewu, włóż kulę do gniazda z tyłu głowicy magnetycznej i przekręć regulator, aby dokręcić.
2b. Włóż klips kratki nawiewu do kratki klimatyzacji samochodowej i naciśnij przełącznik.
3b. Podłącz kabel ładujący do wejścia USB-C jedną stroną, a drugą do ładowarki samochodowej (zapalniczka).
4b. Umieść telefon na głowicy magnetycznej i ustaw najlepszy kąt widzenia.

Lista urządzeń kompatybilnych:

Urządzenia wymienione poniżej zostały przetestowane i uznane za kompatybilne z tym produktem:

1. W przypadku iPhone'a serii 17/16/15/14/13/12 z etui MagSafe lub bez, należy przymocować go bezpośrednio do uchwytu magnetycznego, bez użycia metalowego pierścienia.
2. W przypadku iPhone'a serii 17/16/15/14/13/12 ze standardowym etui lub innych telefonów, należy przykleić metalowy pierścień na środku tylnej części etui.
3. Uwaga: Metalowy pierścień samoprzylepny nie przylega dobrze do teksturowanych, skórzanych ani silikonowych etui na telefon.

UWAGA!

1. Nie zakrywaj powierzchni ładowania indukcyjnego w trakcie pracy - zasięg ładowania wynosi do 3 mm.
2. Nie umieszczaj ładowarki bezprzewodowej w pobliżu kart z paskiem magnetycznym lub chipem (dowód osobisty, karta kredytowa itp.), aby uniknąć ich rozmagnesowania.
3. Nie wystawiać na działanie wody, deszczu ani wysokiej wilgotności.
4. Nie demontować, nie modyfikować ani nie naprawiać urządzenia we własnym zakresie.
5. Nie używać w pobliżu źródeł ciepła ani ognia.
6. Unikać upadków i silnych uderzeń, które mogą spowodować uszkodzenie urządzenia.
7. Urządzenie nie jest zabawką – trzymać poza zasięgiem dzieci.
8. Podczas pracy może się nagrzewać, zwłaszcza w przypadku niekompatybilnych urządzeń z ładowarką – zapewnić odpowiednią wentylację.
9. Nie ładować w temperaturze poniżej 0°C ani powyżej 40°C.
10. Nie wyrzucać do odpadów komunalnych.

Prawidłowa utylizacja zużytego sprzętu:

Produkt oznaczony jest symbolem przekreślonego kosza na śmieci. Zgodnie z Dyrektywą WEEE (2012/19/UE) oraz sprzęt elektryczny i baterie nie mogą być traktowane jako odpad komunalny. Należy je przekazać do odpowiedniego punktu zbiórki odpadów elektrycznych i elektronicznych w celu właściwego przetworzenia i recyklingu.

Notomi Polska Sp. z o.o. niniejszym deklaruje, że produkt spełnia zasadnicze wymagania oraz stosowne przepisy właściwych dyrektyw UE dotyczących bezpieczeństwa i zgodności.

EN

Noto Grip Charge CH–2

MAGSAFE CAR HOLDER WITH INDUCTION CHARGING

Product information:

- Induction distance: 1-3 mm
- Standard Qi inductive charging function
- Charging frequency: 115-205 kHz (5 W; 7.5 W), 360 kHz (15 W)
- 360 degree rotation for your optimal viewing angle.
- Cradleless design, easy to hold and remove the phone.
- Charging area diameter: Ø 65 mm
- Color: black

Specification:

- Input USB-C: 5 V/3 A, 9 V/2.2 A
- Wireless output: 15 W